WALKER FILTRATION

Drenaje con Temporizador CondenSmart

Tecnología temporizadora confiable en un dispositivo fácil de usar

Modelo | CSTD016N

Para Tasas de Flujo de Sistemas Hasta 3,600 Nm³/h (2,118 SCFM)

Programe ciclos de tiempo precisos para manejar los condensados en un sistema de aire comprimido.

Compacto y eficiente, el drenaje con temporizador CondenSmart de Walker Filtration está diseñado para eliminar cíclicamente los condensados contaminados con aceite del proceso de producción de aire comprimido mediante la incorporación de un temporizador digital.

El filtro integrado captura las partículas sólidas para evitar que los contaminantes queden atrapados en la válvula solenoide. La válvula de bola interna corta el flujo del condensado al filtro cuando es hora de realizar el mantenimiento, lo que previene fallas o daños en el dispositivo.

Con tecnología inteligente, se puede programar el drenaje con temporizador CondenSmart para que coincida con el flujo de condensados dentro de su sistema sin la necesidad de un mantenimiento frecuente del dispositivo o una supervisión constante.

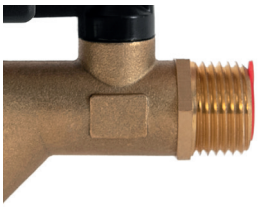

Instalación Flexible
Su tamaño reducido y su rosca de doble entrada (½" in M y ¼ in F) ayudan a integrar el dispositivo a sistemas de condensados existentes

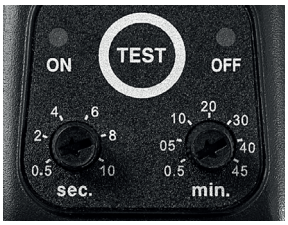

Plazos Tecnológicos
Los botones de Encendido y Apagado le permiten al usuario alinear fácilmente los horarios de descarga de condensados

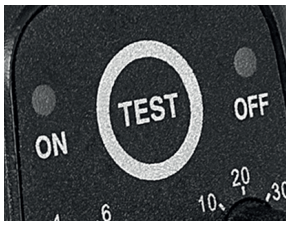

Mantenimiento Sencillo
Se verifican las funciones de la válvula y se drena el condensado manualmente usando el botón de prueba.

- **Control de Drenaje** Ajuste el dispositivo al funcionamiento de su sistema con una amplia variedad de plazos de descarga de condensados
- **Compatibilidad Internacional** La aprobación CE y el cumplimiento con UL de la unidad del temporizador (e488201) hace que el dispositivo sea compatible con sistemas eléctricos y normas de seguridad de todo el mundo
- **Conectividad Rápida** Type A DIN 43650A plug allows for the drain to be quickly connected to the system's power supply
- **Económico** Coordinar el flujo del drenaje con las condiciones del clima y del compresión ayuda a reducir la pérdida de aire comprimido y los costos operativos en general

Para obtener más información, visite www.walkerfiltration.com

Especificación Técnica

Modelo	Alimentación (+/- 10%)	Vatios de potencia	Presión máximo psig (barg)	Temperatura de funcionamiento mín/máx en °F (°C)	Válvula del orificio en pulgadas (mm)	Máximo descarga de 14.5 psig (1 barg) fluid oz/min (l/min)	Entrada	Peso	
								lbs	kg
CSTD016	230 V (50/60 Hz)	22	232 (16)	32/176 (0/80)	3.5 (0.14)	145 (4.3)	G½"	1.2	0.55

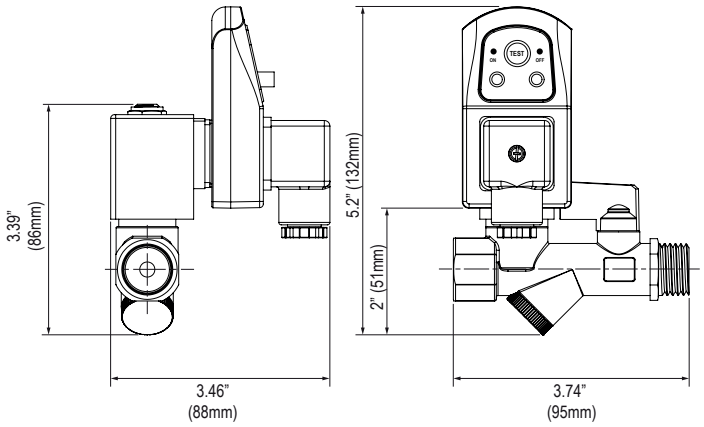

CSTD016

Notas Técnicas

1. El material del cuerpo es el latón.
2. Aprobaciones eléctricas: temporizador. CE & UL (e488201); válvula solenoide: CE.
3. Los accesorios opcionales incluyen un cable de 6ft (2m) con un enchufe solenoide DIN43650A ISO 440/695 y un conector de manguera con una junta tórica para un tubo de plástico de 12 mm (½") .
4. Para la variante BSP, ordene el número de pieza CSTD016.

Walker Filtration Ltd Birtley Road, Washington, Tyne & Wear, NE38 9DA, United Kingdom.
teléfono: +44 (0) 191 417 7816 fax: +44 (0) 191 415 3748 correo electrónico: sales@walkerfiltration.co.uk sitio web: www.walkerfiltration.com

WFL1114 Rev-A-MX 0422